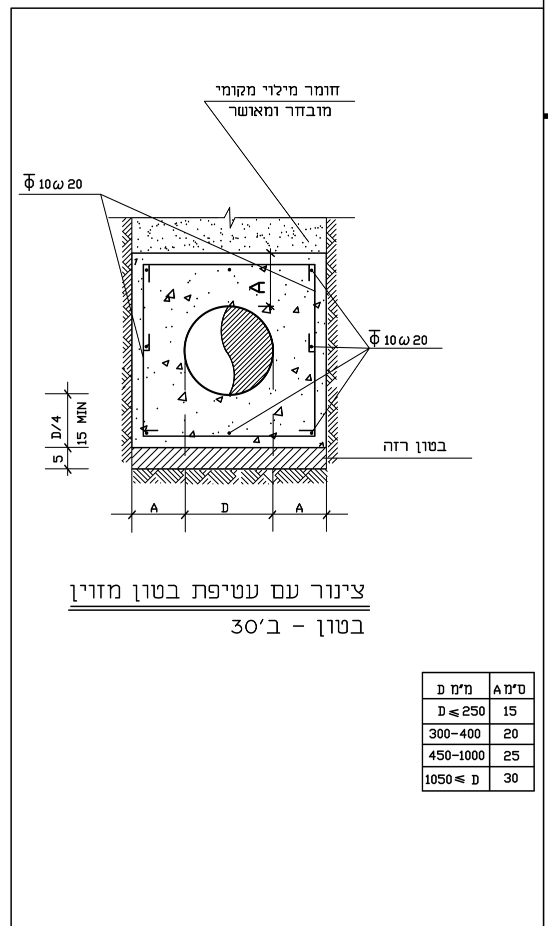

פרט עטיפת בטון לקוו חיצוני 200

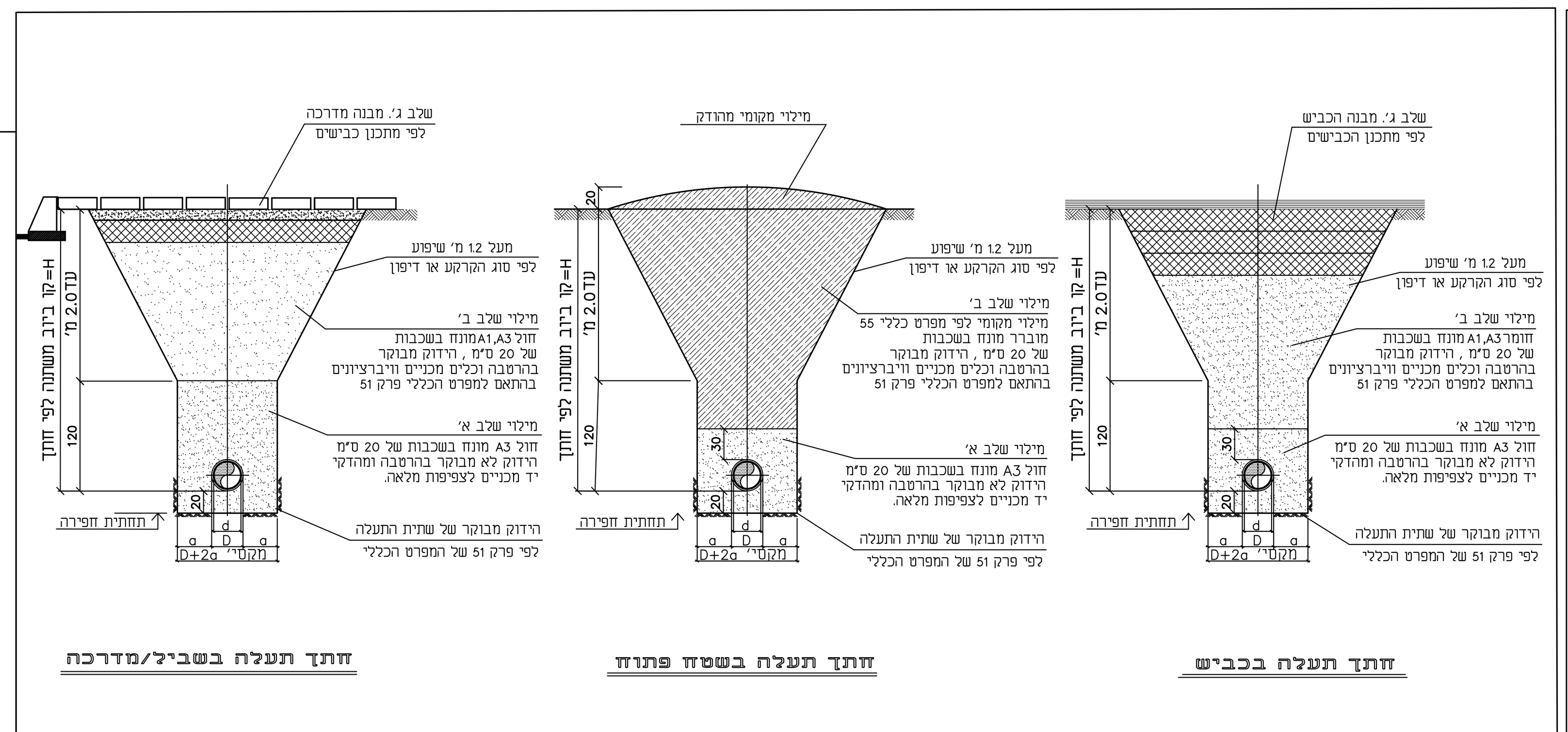

הערה

1. החול יהיה חול נקי אינרטי שלא מכיל מלחים וחומרים אורגניים מיון A1 או A3
2. בתעלות שגובהם מעל 1.2 מ׳ , הקבלן יבצע חפירה בשיפועים לפי סוג הקרקע או יתקין דיפון למניעת מפולות לפי החוק והמפרט בפרק 57.
3. בפתיחת תעלות בכבישים קיימים רוחב הפתיחה בכביש לא יעלה על 3.0 מ׳ ויעשה תוך כדי שימוש בדיפון.

d (מ"מ)	a(ס"מ)
d < 110	20
150–400	25
450–1000	30
1450 < d	35

מידות רוחב התעלה

חתכים לרוחב תעלות צינורות ביוב 200A

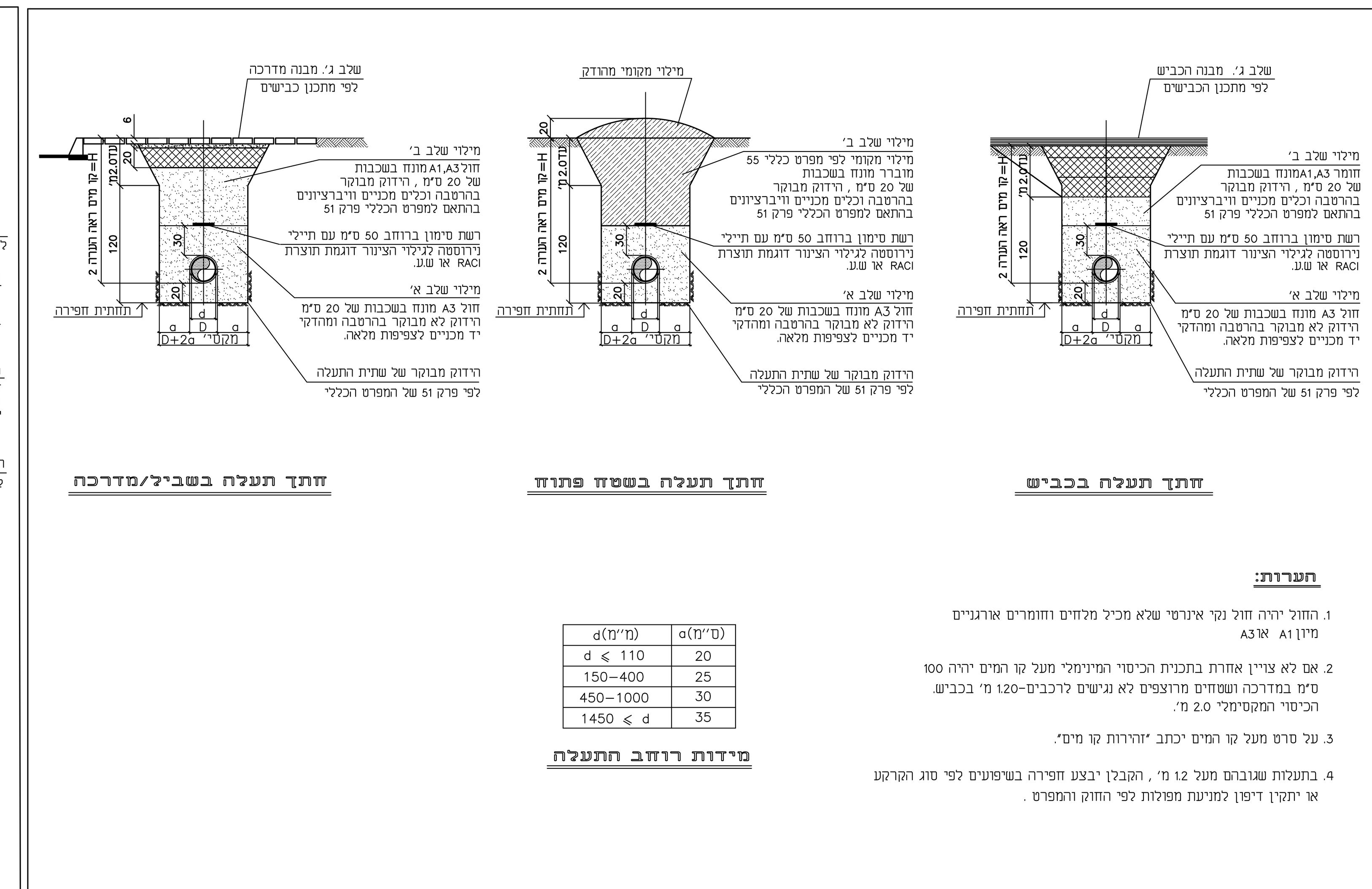

חתכים לרוחב תעלות צינורות מים 200B

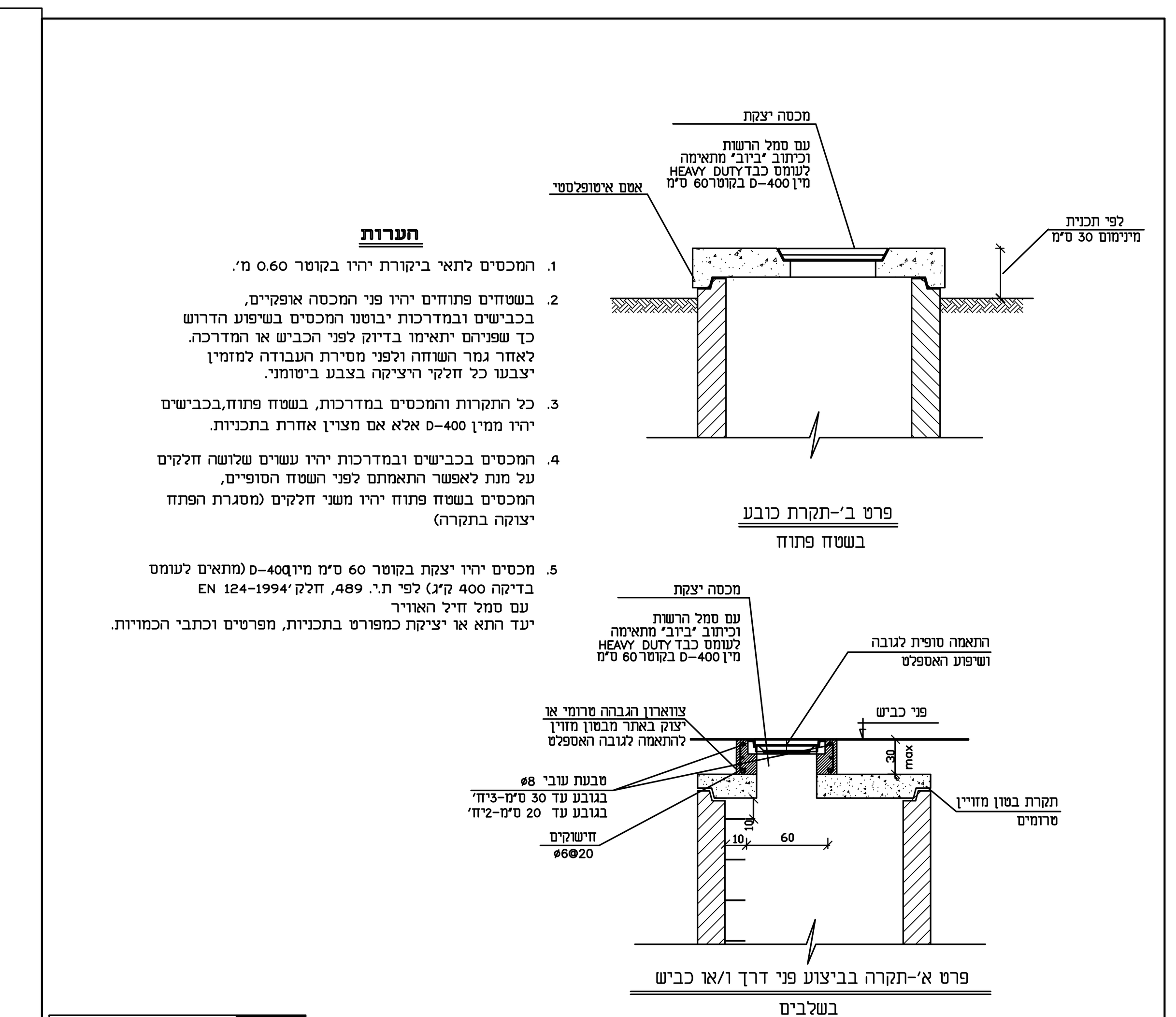

תיקרות ומכסים בתאי ביקורת 201G

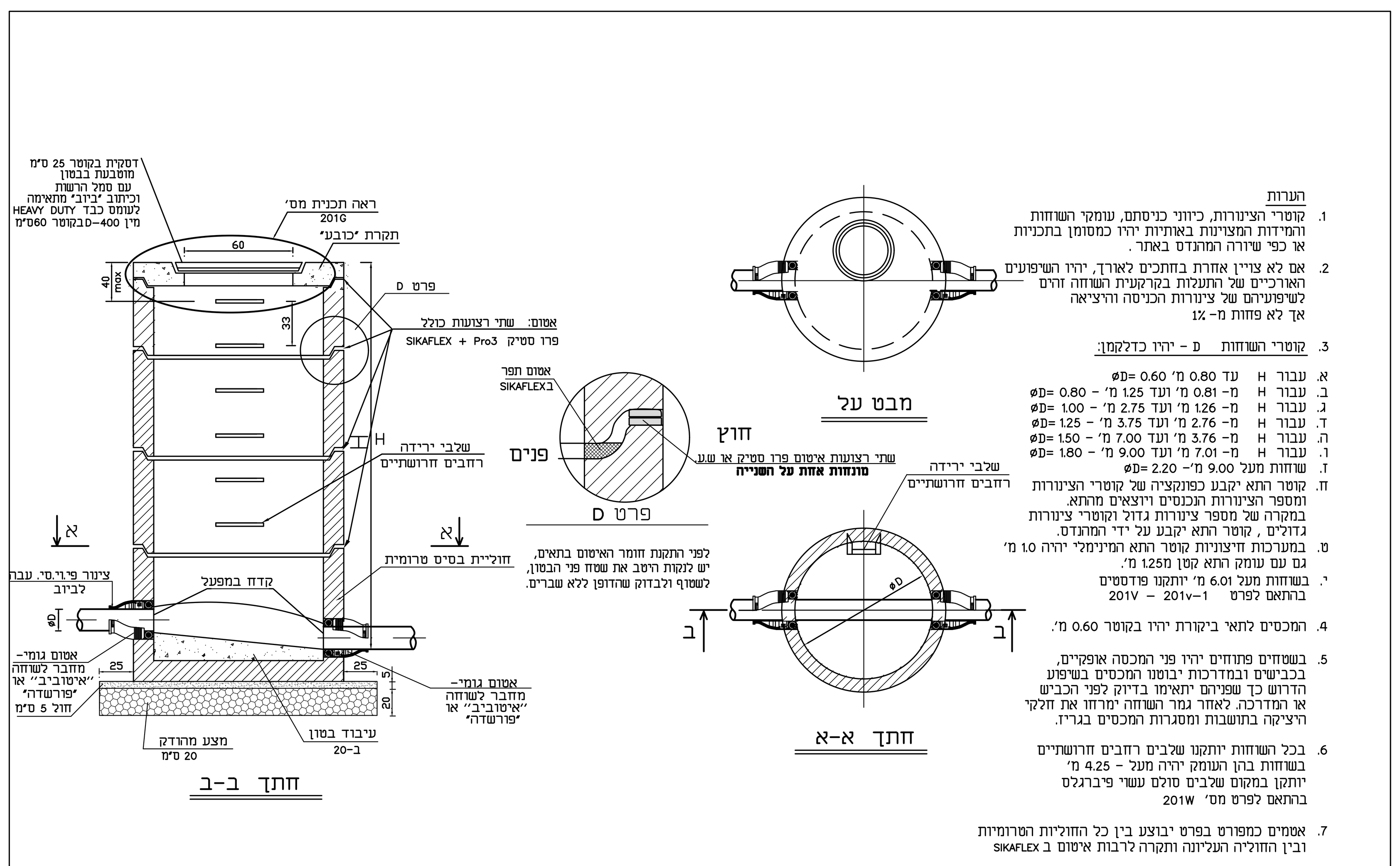

תא ביקורת 201

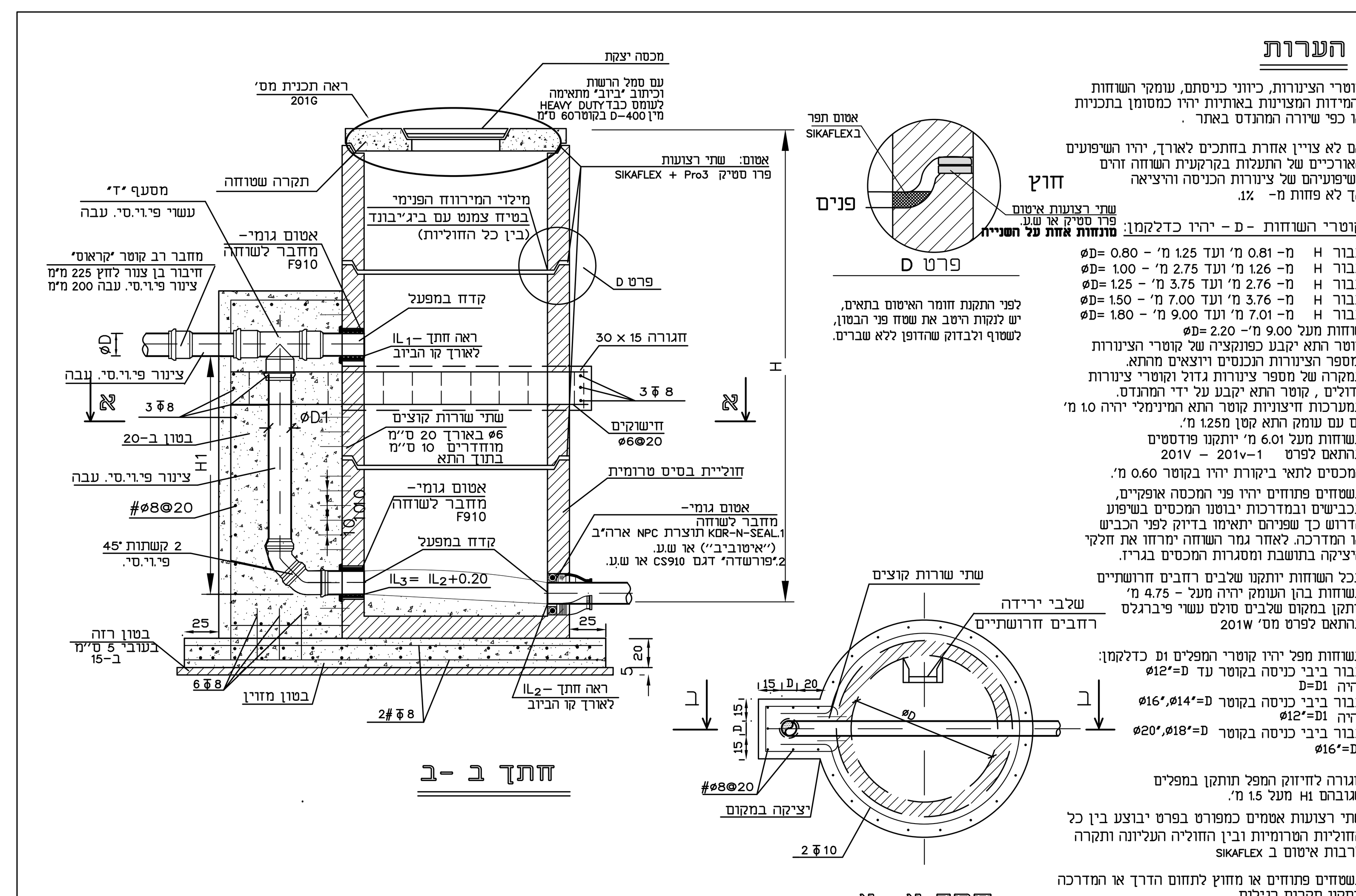

תא ביקורת עם מפל חיצוני 201A

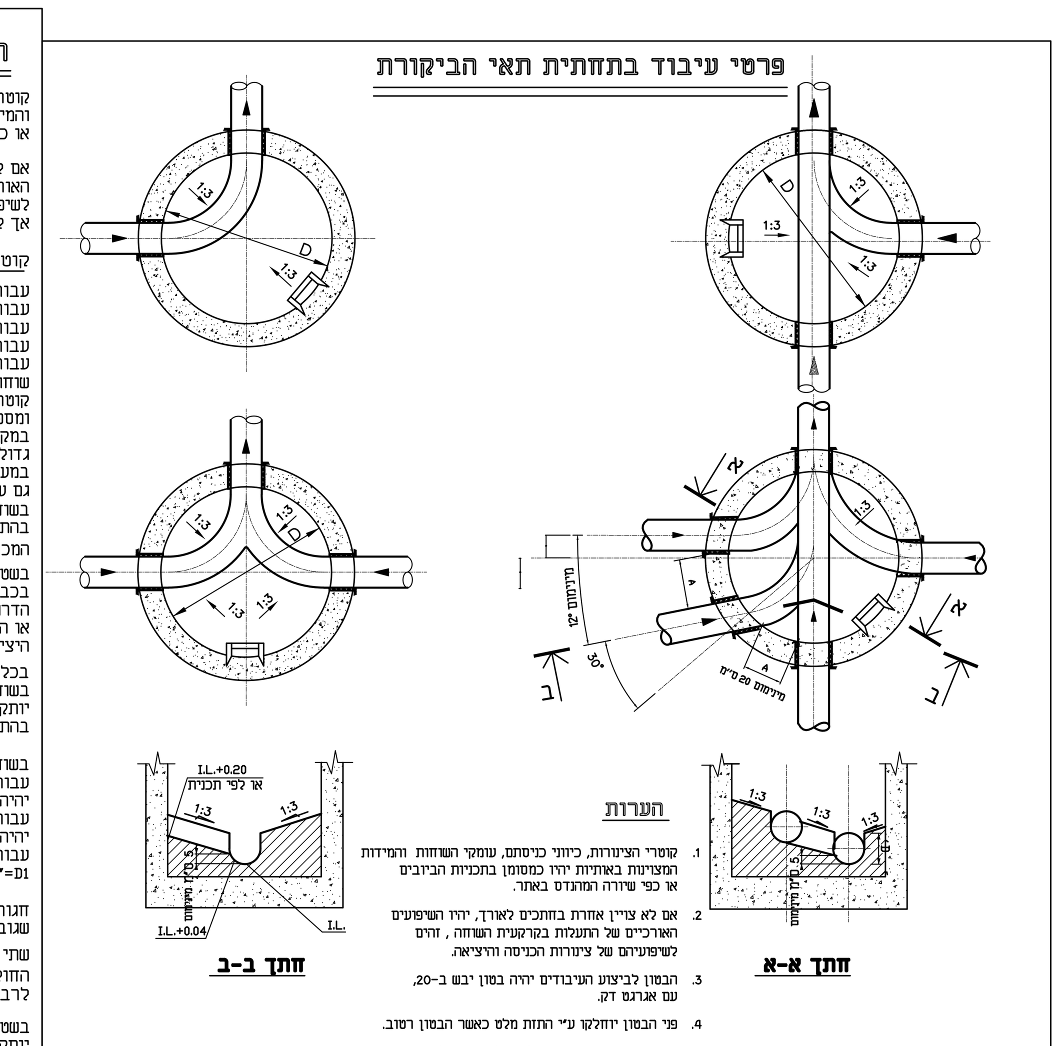

עיבוד בתחתית תא ביקורת 201B

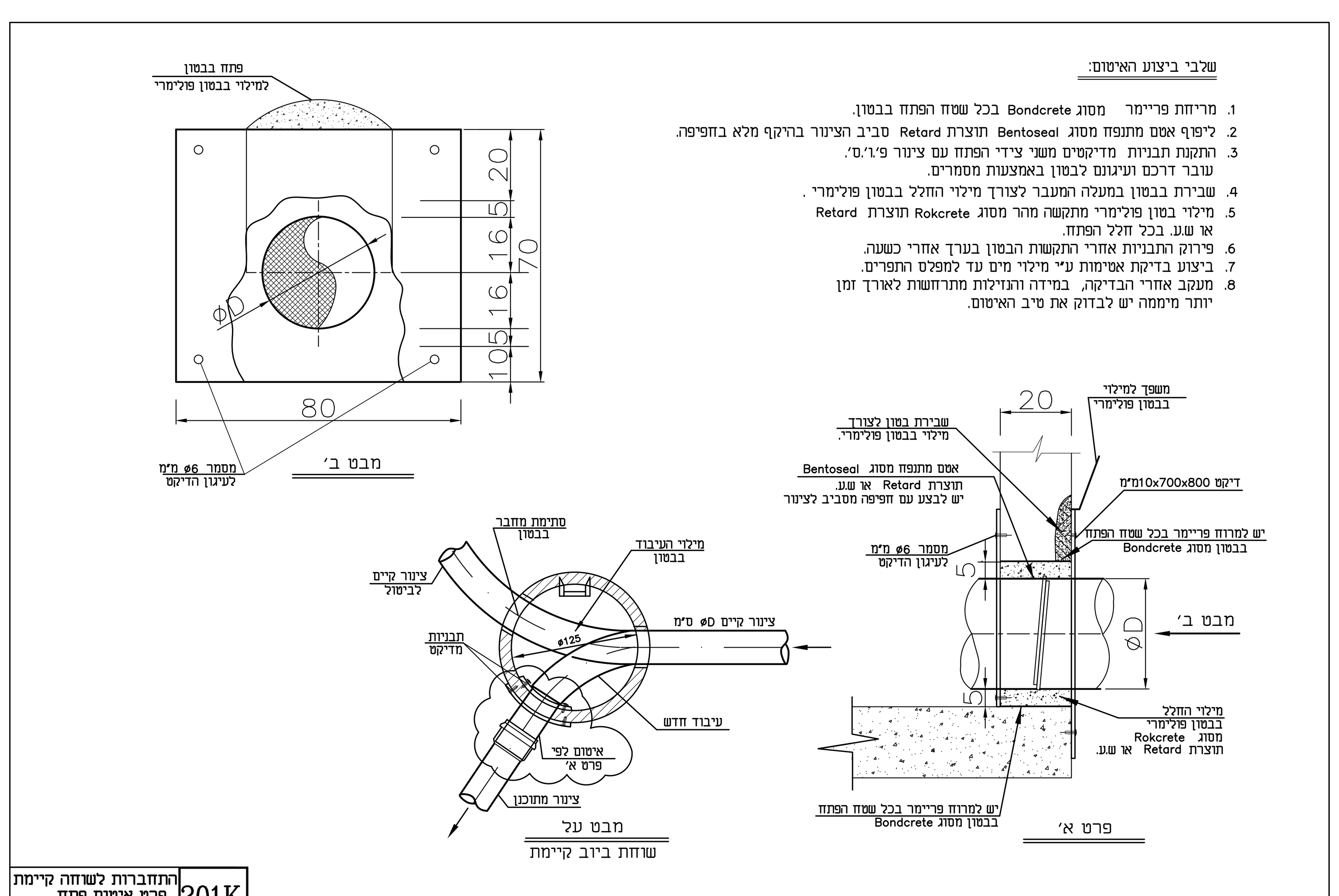

התחברות לשוחה קיימת פרט איטום פתח למעבר צינור בקיר בטון 201K

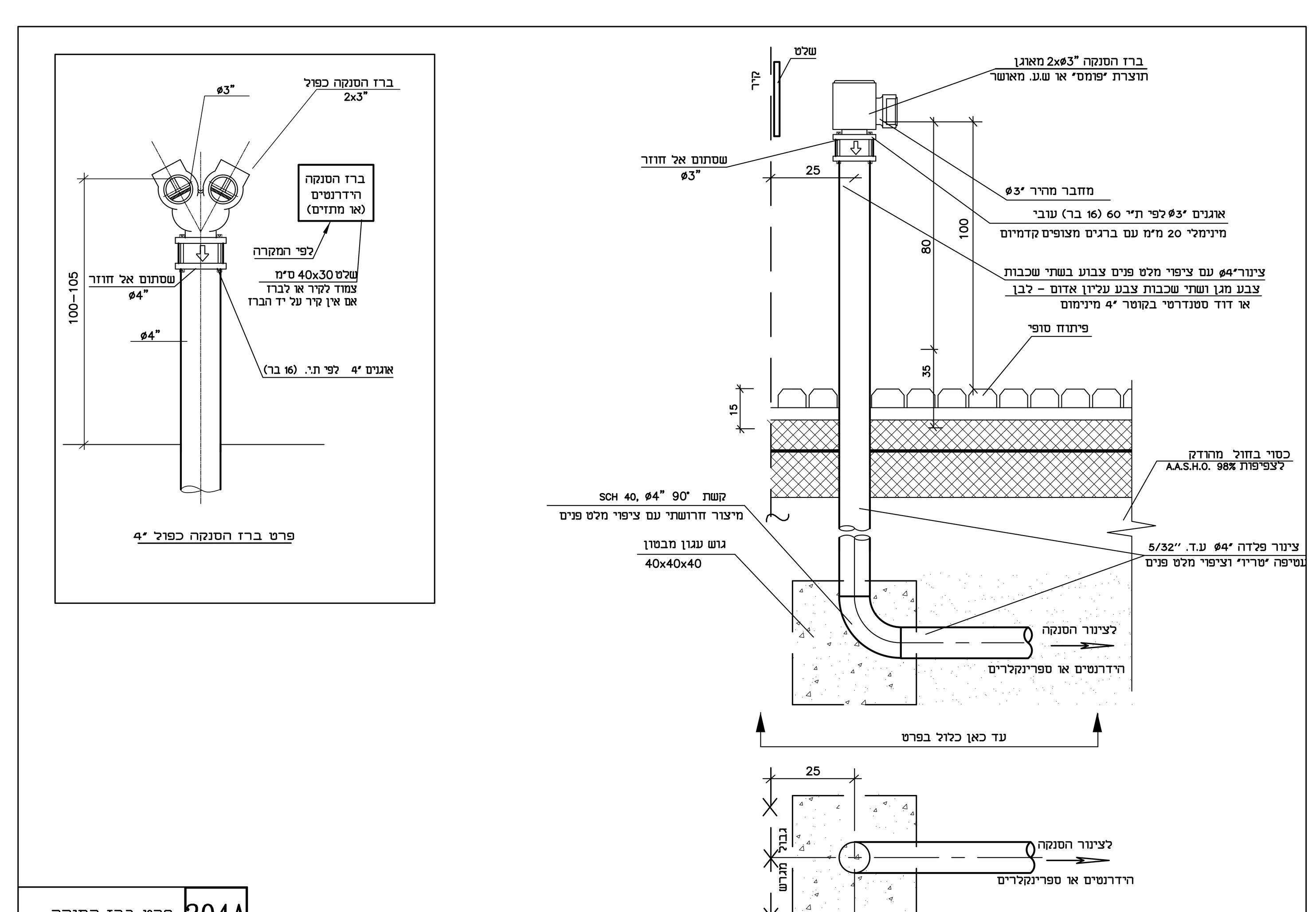

פרט ברז הסנקה 304A

המבצע אחראי לבדיקת המידות ולהתאמתן במקום

מה׳	תפוצה	תאריך	השולח
1	-	-	-

תאריך	מס׳	מהות העידכון	חתימה

שם המזמין:
המרכז הרפואי האוניברסיטאי ברזילי

שם העבודה:
מרפאת עיניים
בית חולים ברזלי

שוורץ אריה
מהנדסים יועצים
ב"ש - יהודה הנחתום 4 טל: 08-6281292/3/4, פקס: 08-6285920
e_mail: as@as-eng.com ariehs@as-eng.com

	תכנן	שרטט:	אשר:
בוצע:	א.ש.	נ.מ.	א.ש.
אישר:	א.ש.	א.ש.	א.ש.

שם הגיליון:
פרטים (חלק 1)

מס׳ הגיליון:
22/3399/510

קנה מידה	1:50
תאריך:	21.03.23
גודל גיליון:	A0

מס׳ גירסה: 0

אין למדוד מהשרטוט
אם אתה בספק - שאל שנית

לעיון ○ תאריך | לאישור ○ תאריך | למכרז ● תאריך 21.03.23 | לביצוע ○ תאריך

קובץ:
P:\ARCHITECTS\ZVI MOSESCO\3226\3226-2\instalzia\510 - טבס\3399-510.dwg